SCHTAER

Каталог запасных частей



Угловая аккумуляторная шлифовальная машина

Schtaer SCH-AG-40-2

Издание 1 от 30.10.2026

Предисловие

Данный каталог запасных частей содержит детали, из которых состоит оборудование, указанное на титульном листе. При заказе запасных частей ознакомьтесь с данным каталогом и корректно указывайте артикул и наименование необходимых деталей.

Изменения и дополнения, внесенные в конструкцию оборудования после публикации данного каталога, могут быть в нем не учтены. Убедитесь, что используете обновленную версию каталога, которая соответствует Вашего модели оборудования.

Сборочные единицы.

- Детали, которые поставляются в составе сборочных узлов, указаны с дефисом (-) перед названием, как это изображено на рисунке ниже.

Артикул	Наименование	Кол-во	Примечание
ASC-01008-100	Электродвигатель в сборе	1	
ASC-01009-000	- Винт	1	
ASC-01010-000	- Крыльчатка	1	
	- Электродвигатель	1	См. ASC-01008-100
ASC-01012-000	- Крышка редуктора задняя	1	

- Количество деталей, входящих в сборочный узел, указывается для одного узла, а не общее количество, установленное в оборудовании.

- Детали, входящие в сборочный узел и для которых не указан артикул, поставляются только в составе сборочного узла.

Наборы и ремкомплекты.

- Детали, которые поставляются в составе наборов, в колонке «№» и на чертеже выделяются звездочкой (*), как это изображено на рисунке ниже.

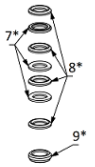

7*	AD6-03007-000	Манжета	3	Кожа
8*	AD6-03008-000	Манжета	4	СВМПЭ
9*	AD6-03009-000	Кольцо опорное	1	

- Количество деталей, входящих в набор, указывается для одного набора, а не общее количество, установленное в оборудовании.

- Детали, входящие в набор и для которых не указан артикул, поставляются только в составе набора.

- Артикулы возможных наборов указываются в нижних строках перечня деталей. При этом, в столбце «Примечание», через запятую указываются номера позиций, входящих в набор. В скобках после номера позиции указывается количество данных деталей, входящих в набор. Если после номера позиции скобки отсутствуют, значит в набор входит одна деталь, как это указано на рисунке ниже.

*	ASC-03001-500	Ремкомплект насоса	1	Вкл.: 3, 5, 6, 7 (3), 8 (4), 9, 13 (2), 15, 16 (3), 17 (4), 18, 19, 28

- В столбце «Кол-во» указывается общее количество наборов, необходимых для одной единицы оборудования.

Обратите внимание, что иллюстрации, представленные в каталоге запасных частей, приведены для справки и не могут служить руководством по сборке оборудования.

В случае указания нескольких артикулов для одной позиции, ориентируйтесь на информацию, указанную в столбце «Примечание», как это изображено на рисунке ниже.

№	Артикул	Наименование	Кол-во	Примечание
7	ASC-02007-000	Плата управления	1	Модификация без датчика Холла
	ASC-02007-010	Плата управления	1	Модификация с датчиком Холла

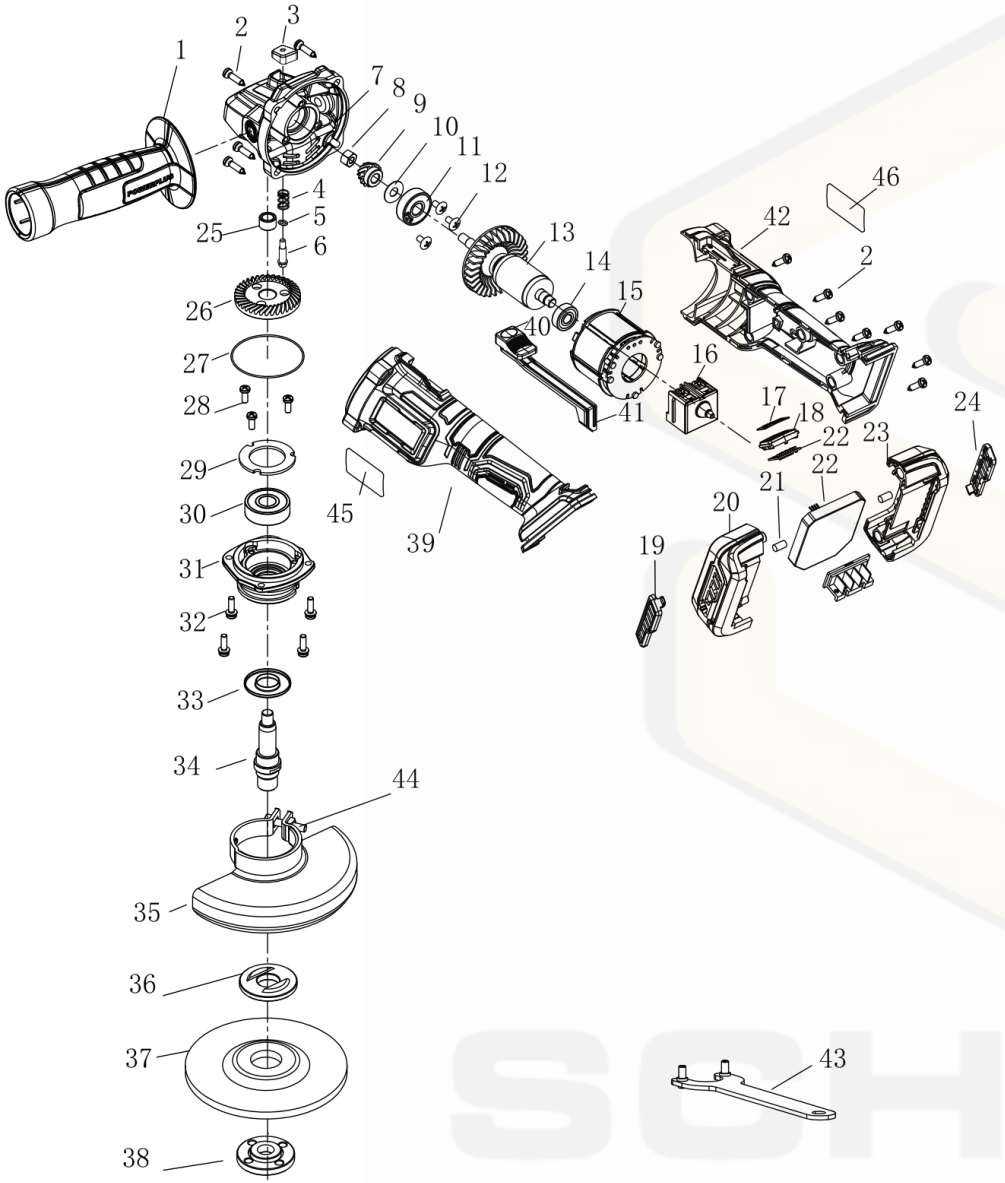

Изображение 1. Общий вид

№	Артикул	Наименование	Кол-во	Примечание
1	GBC-01001-000	Ручка	1	
2	GB4-01014-000	Саморез ST4x18	11	
3	GSD-01003-000	Кнопка	1	
4	GBC-01004-000	Пружина	1	
5	GBC-01005-000	Кольцо	1	
6	GBC-01006-000	Палец	1	
7	GBC-01007-000	Корпус редуктора	1	
8	GBC-01008-000	Гайка	1	
9	GBC-01009-000	Шестерня ведущая	1	
10	GBC-01010-000	Пыльник	1	
11	GBC-01011-000	Подшипник 629-2RS	1	
12	GBA-01004-106	Винт	3	
13	GBC-01013-000	Ротор	1	
14	GBC-01014-000	Подшипник 607-2RS	1	
15	GBC-01015-000	Статор	1	
16	GBC-01016-000	Выключатель	1	
17	GBC-01017-000	Наклейка	1	
18	GBC-01018-000	Кнопка	1	
19	GSD-01019-000	Решетка	1	
20	GSD-01020-000	Крышка	1	
21	GBC-01021-000	Стойка	2	
22	GBC-01022-000	Плата управления	1	
23	GSD-01023-000	Крышка	1	
24	GSD-01024-000	Решетка	1	
25	GBC-01025-000	Подшипник HK0808	1	
26	GBC-01026-000	Шестерня ведомая	1	
27	GBC-01027-000	Кольцо уплотнительное	1	
28	GBC-01028-000	Винт M4x12	3	
29	GBC-01029-000	Пластина	1	
30	GBC-01030-000	Подшипник 6201-2RS	1	
31	GBC-01031-000	Крышка	1	
32	GBC-01032-000	Винт	4	
33	GBA-01004-103	Пыльник	1	
34	GBC-01034-000	Вал	1	
35	GBC-01035-000	Кожух	1	
36	GBB-01005-000	Пластина	1	
37	GBC-01037-000	Диск шлифовальный 125 мм	1	
38	GBB-01004-000	Гайка M14	1	
39	GSD-01039-000	Корпус	1	

Изображение 1. Общий вид

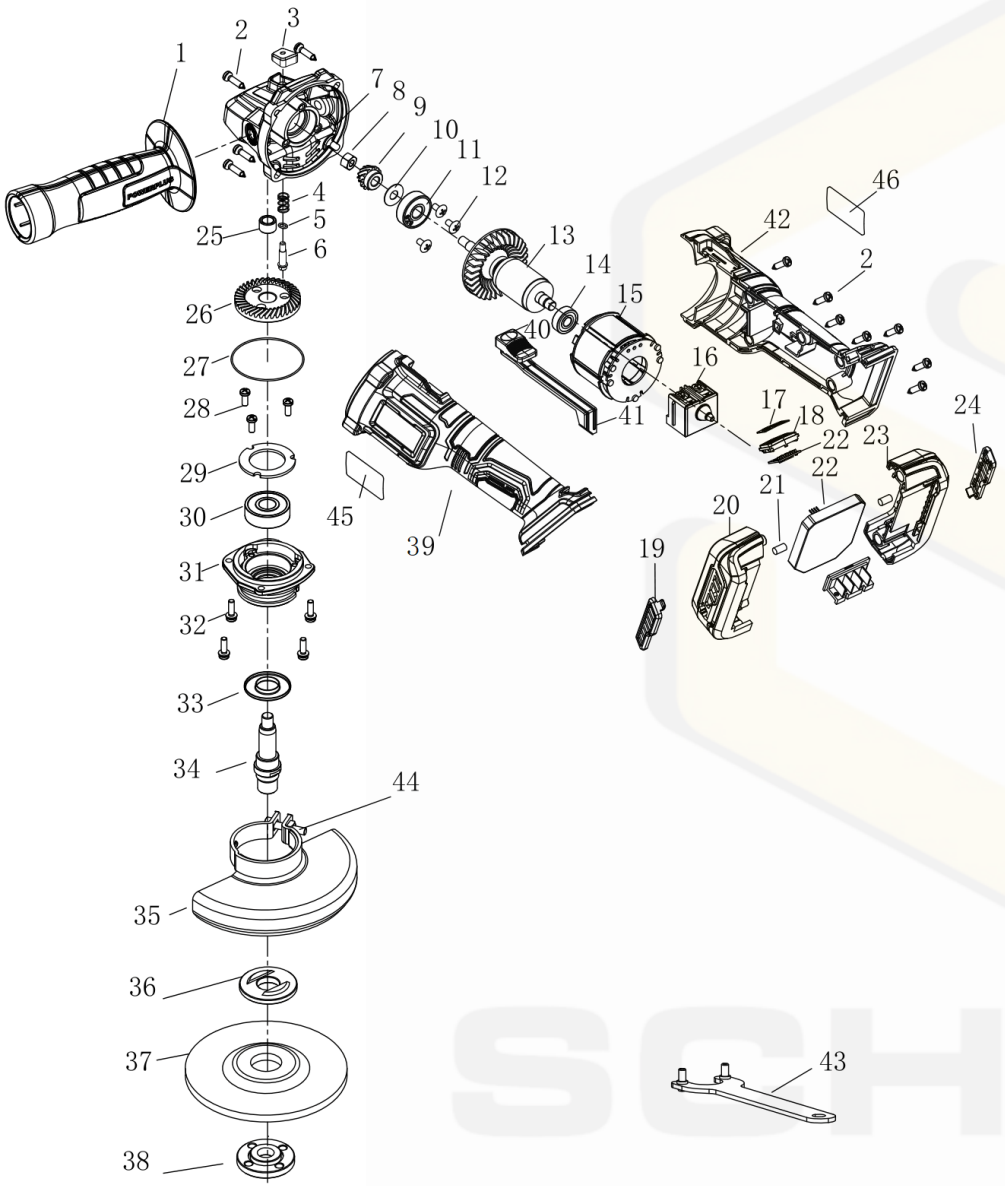

№	Артикул	Наименование	Кол-во	Примечание
40	GSD-01040-000	Кнопка	1	
41	GBC-01041-000	Рычаг	1	
42	GSD-01042-000	Корпус	1	
43	GBB-01039-000	Ключ	1	
44	GBC-01044-000	Винт	2	
45	GSD-01045-000	Наклейка	1	
46	GSD-01046-000	Наклейка	1	
47	FS1-01033-000	Зарядное устройство	1	Не представлено на рис.
48	GSD-01048-000	Аккумулятор 20В / 4,0Ач	2	Не представлено на рис.
49	GSD-01049-000	Инструкция по эксплуатации	1	Не представлено на рис.
50	GSD-01050-000	Кейс	1	Не представлено на рис.

SCHTAER